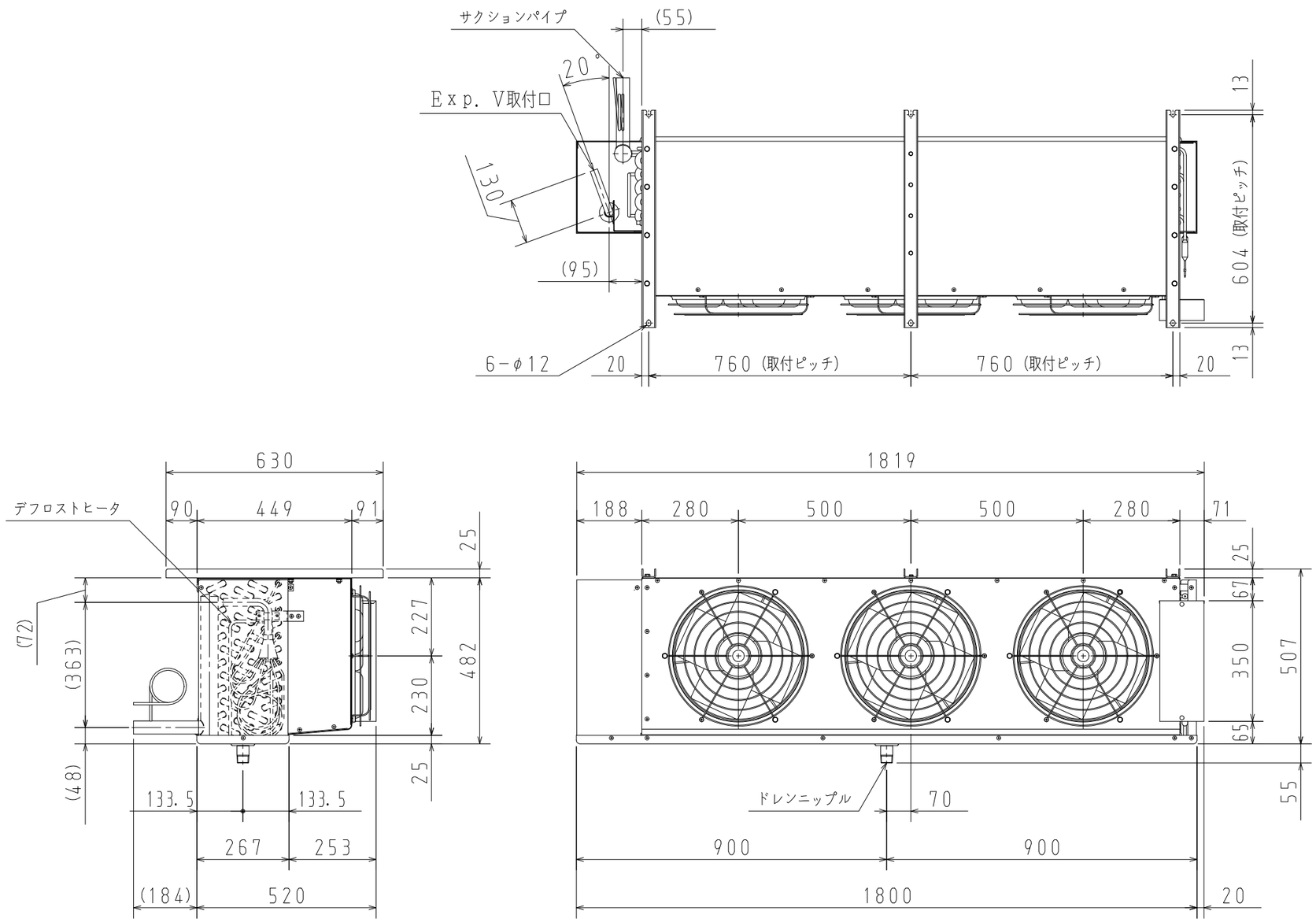

(50/60 Hz)

型式		RZ−L153
電源		三相 200V
使用温度範囲		−40℃〜−15℃
冷凍能力	TD 5℃	8.70/9.65 kW
	TD 7℃	12.2/13.5 kW
	TD10℃	17.4/19.3 kW
蒸発器	管径	φ15.88 mm
	フィンピッチ	6.5 mm
	冷却面積	49.15 ㎡
送風機	ファンモータ型式	TP−14BT2
	出力	100W ×3
	ファン径	350 mm
	風量	136.5/160.5 ㎥/min
除霜ヒータ容量	方式	ヒータ式
	前面ヒータ (F)	1000W×2
	後面ヒータ (B)	1700W×2
	ドレンパンヒータ (D)	1900W
	モータドレンヒータ (MD)	1000W
	端子台ヒータ (BH)	7W
保護装置	除霜終了サーモ	OFF:16.1℃ ON:5℃
	過熱防止サーモ	OFF:24.5℃ ON:10℃
	モータプロテクタ	OFF:130℃
電気特性 消費電力	運転時	457/610 W
	除霜時	8.3 kW
電気特性 消費電流	運転時	2.70 A
	除霜時	24.0 A
配管径	膨張弁取付管	φ22.22 mm
	吸入管	φ38.1 mm
	均圧取付管	φ6.35 mm
	ドレン管	R1″(25A)
製品重量		84 kg

第三角法 3rd Angle Projection	尺度：Scale 1/14 (A3)	名称 Title	RZ−L153 外形図
タカギ冷機株式会社 TAKAGI REFRIGERATING CO;LTD.		図番 Dw'g No.	3814−RZ−L153−GK−1

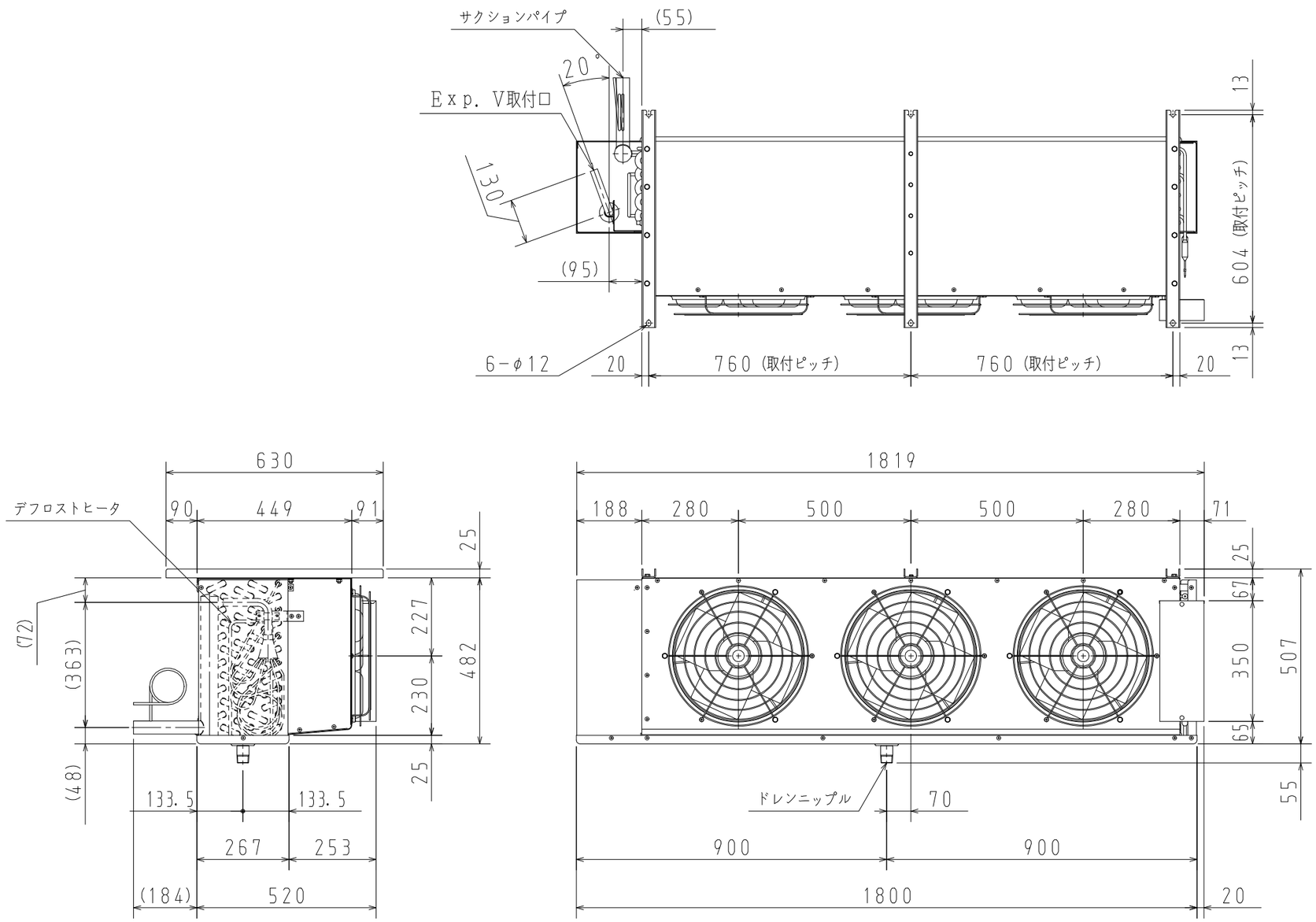

(50/60 Hz)

型式		RZ−M153
電源		三相 200V
使用温度範囲		−15℃〜+5℃
冷凍能力	TD 5℃	10.1/11.3 kW
	TD 7℃	14.1/15.7 kW
	TD10℃	20.1/22.5 kW
蒸発器	管径	φ15.88 mm
	フィンピッチ	4.5 mm
	冷却面積	68.61 ㎡
送風機	ファンモータ型式	TP−14BT2
	出力	100W ×3
	ファン径	350 mm
	風量	132/154.5 ㎥/min
除霜ヒータ容量	方式	ヒータ式
	前面ヒータ (F)	1000W×2
	後面ヒータ (B)	1700W×2
	ドレンパンヒータ (D)	1900W
	モータドレンヒータ (MD)	1000W
	端子台ヒータ (BH)	7W
保護装置	除霜終了サーモ	OFF:25℃ ON:14℃
	過熱防止サーモ	OFF:32℃ ON:12℃
	モータプロテクタ	OFF:130℃
電気特性 消費電力	運転時	457/610 W
	除霜時	8.3 kW
電気特性 消費電流	運転時	2.70 A
	除霜時	24.0 A
配管径	膨張弁取付管	φ22.22 mm
	吸入管	φ38.1 mm
	均圧取付管	φ6.35 mm
	ドレン管	R1″(25A)
製品重量		91 kg

第三角法 3rd Angle Projection	尺度 : Scale 1/14 (A3)	名称 Title	RZ−M153 外形図
タカギ冷機株式会社 TAKAGI REFRIGERATING CO;LTD.		図番 Dw'g No.	3814−RZ−M153−GK−1

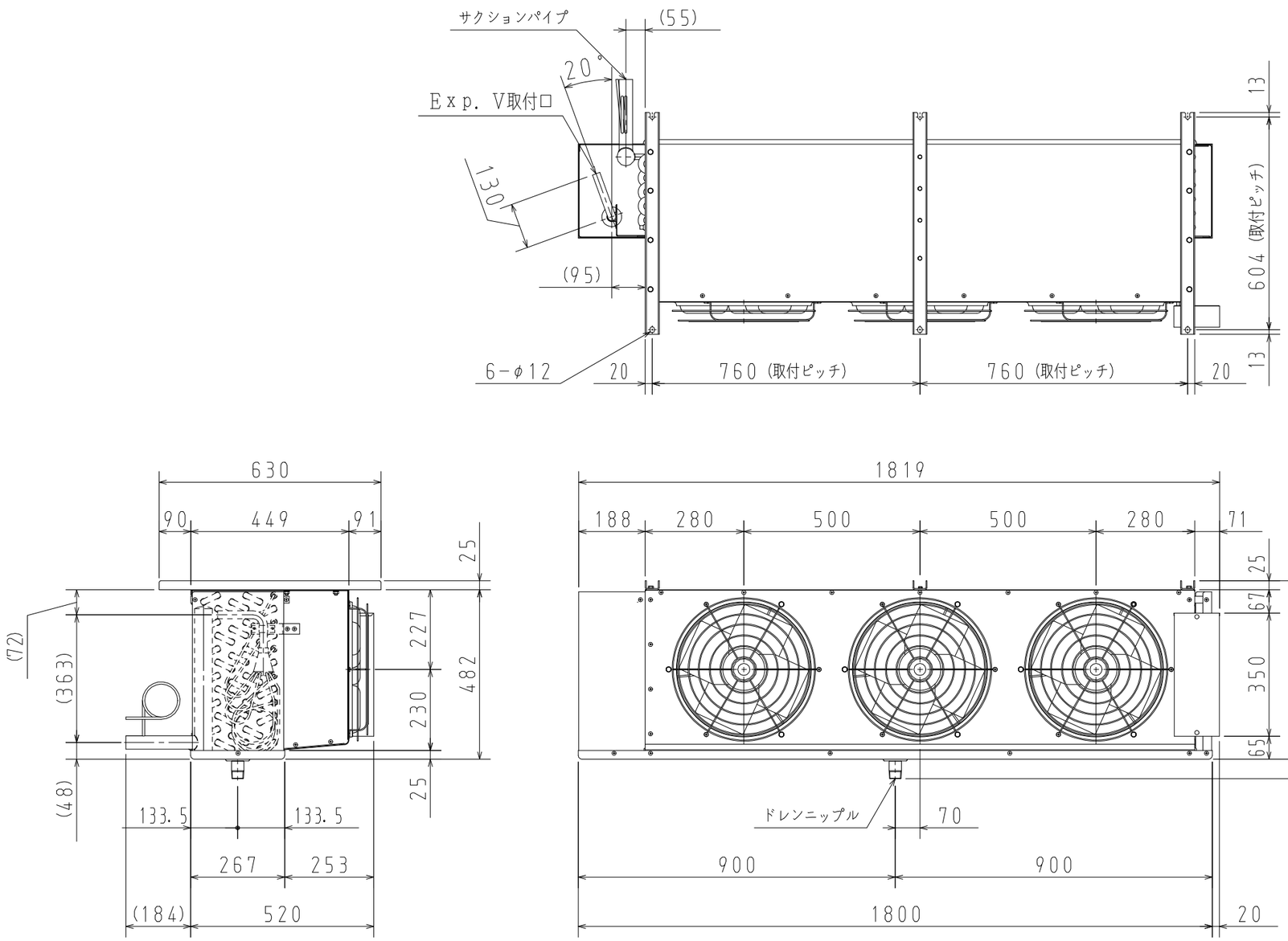

(50/60 Hz)

型式		RZ−H153
電源		三相 200V
使用温度範囲		+5℃〜+38℃
冷凍能力	TD 5℃	10.1/11.3 kW
	TD 7℃	14.1/15.7 kW
	TD10℃	20.1/22.5 kW
蒸発器	管径	φ15.88 mm
	フィンピッチ	4.5 mm
	冷却面積	68.61 ㎡
送風機	ファンモータ型式	TP−14BT2
	出力	100W ×3
	ファン径	350 mm
	風量	132/154.5 ㎥/min
除霜ヒータ容量	方式	オフサイクル式
	前面ヒータ (F)	−
	後面ヒータ (B)	−
	ドレンパンヒータ (D)	−
	モータドレンヒータ (MD)	−
	端子台ヒータ (BH)	7W
保護装置	除霜終了サーモ	−
	過熱防止サーモ	−
	モータプロテクタ	OFF:130℃
電気特性 消費電力	運転時 / 除霜時	457/610 W
電気特性 消費電流	運転時 / 除霜時	2.70 A
配管径	膨張弁取付管	φ22.22 mm
	吸入管	φ38.1 mm
	均圧取付管	φ6.35 mm
	ドレン管	R1"(25A)
製品重量		87 kg

第三角法 3rd Angle Projection	尺度 :Scale 1/14 (A3)	名称 Title	RZ−H153 外形図
タカギ冷機株式会社 TAKAGI REFRIGERATING CO;LTD.		図番 Dw'g No.	3814−RZ−H153−GK−0