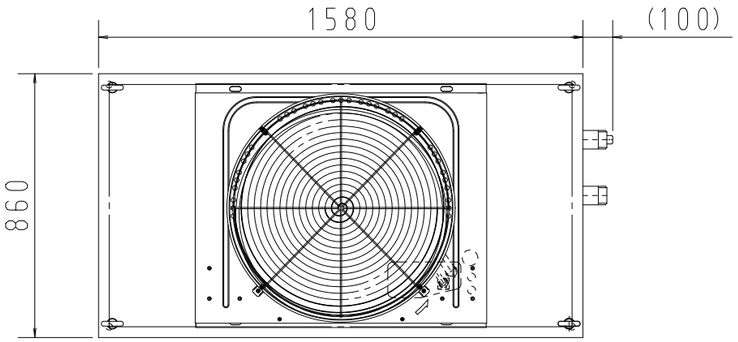


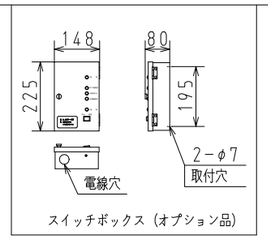


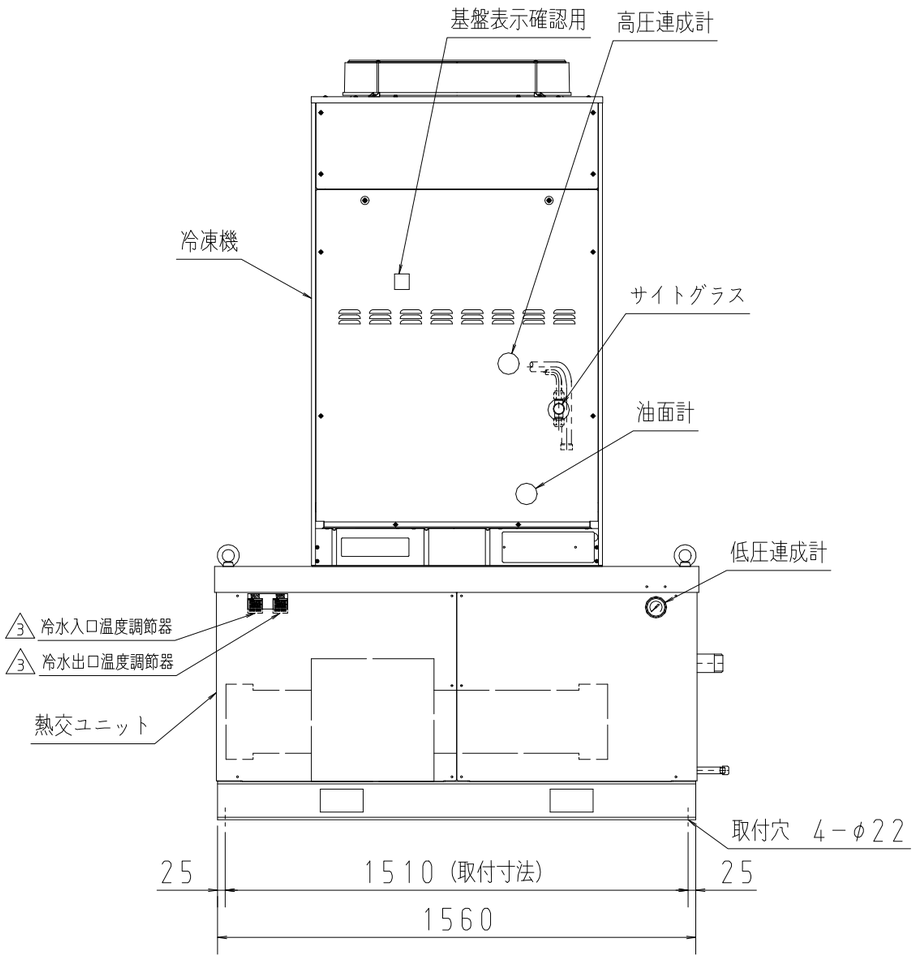


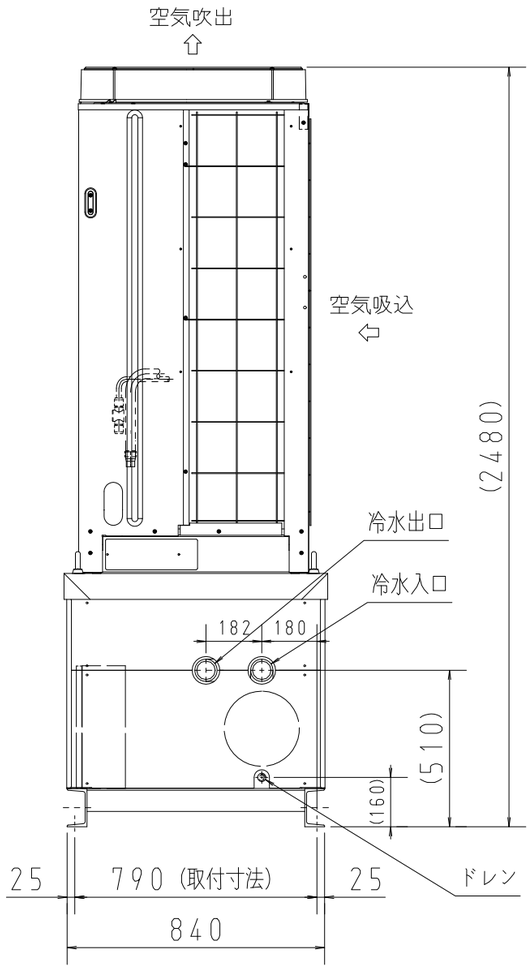


仕　様（工業用）

| | 項目 | | 型式 | REI−75C−A |
|---|---|---|---|---|
| 3 | 塗装色 | | − | 冷凍機：1. 0Y8. 5/0. 5　熱交ユニット：5Y7/1 |
| | 電源 | | − | 三相・200V・50/60Hz |
| | 呼称出力 | | kW | 7. 4 |
| | 冷水温度 | | ℃ | 5〜15（清水） |
| | 温度制御方式 | | − | 冷水入口温度によるON/OFF制御 |
| | 使用冷媒 | | − | R404A（12kg充填済）　※3 |
| | 周囲温度 | | ℃ | 0〜+40 |
| | 法定冷凍能力 | | トン | 3. 79/4. 57 |
| | 性能 | 冷却能力　※1 | kW | 20. 6/23. 6 |
| | | 消費電力　※2 | kW | 9. 9/12. 5 |
| | | 運転電流　※2 | A | 33. 6/39. 4 |
| | 冷凍機 | 型式 | − | ODC−FS751 |
| | | 冷凍機油 | L | 3. 5（ダフニーハーメチックオイル/FVC32D） |
| | 蒸発器 | 形式 | − | シェル&チューブ（接液部：銅&鉄&樹脂） |
| | | 標準冷水流量 | L/min | 330 |
| | | 水頭損失 | kPa | 78 |
| | 凝縮器 | ファン径 | mm | φ644 |
| | | モータ出力 | W | 275 |
| | | 風量（最大） | $m^3$/min | 165/177 |
| | 受液器内容積 | | L | 27 |
| 3 | 冷水入口温度調節器 | | − | TTM−004W（温度制御用） |
| | 膨張弁（MOP付） | | − | TCLE7SW80 |
| | 液電磁弁 | | − | SEV−1205DXF |
| 3 | 保護機器 | 冷水出口温度調節器 | − | TTM−004W（凍結防止用） |
| | | 高圧圧力スイッチ | MPa | 3. 0　OFF |
| | | 溶栓　口径 | mm | 5 |
| | | 溶栓　溶解温度 | ℃ | 72 |
| | | 電流センサ（CT）設定値 | A | 70 |
| | | 吐出ガス過熱防止サーモ | ℃ | 110 |
| | | 配線用遮断器（圧縮機用） | A | 75 |
| | | ヒューズ　操作回路用 | A | 5 |
| | | ヒューズ　コンデンサファンモータ用 | A | 10 |
| | | その他 | | 過熱防止サーモ（送風機用）、逆相防止器 |
| | 冷水出入口 | | | PT　50A　オネジ |
| | 冷水ドレン口 | | | PT15Aオネジ　&　メネジキャップ |
| | オプション品 | | | スイッチボックス（スイッチ&表示灯） |
| | 製品重量 | | kg | (560) |

注）※1周囲温度32℃、冷水出口温度5℃（蒸発温度−10℃）の場合の数値です。
※2周囲温度32℃、冷水出口温度15℃（蒸発温度−5℃）の場合の数値です。
※3サイトグラスに気泡が発生した場合、追加充填してください。

| No. | Date | Description | Designed |
|---|---|---|---|
| 3 | 20. 11. 25 | 温度調節器TC5520（1台）→TTM（2台）変更に伴い、型式末尾−A追加他。 | 塚　間 |
| 2 | 20. 06. 04 | 電流センサ（CT）設定値及び配線用遮断器（圧縮機用）誤記訂正 | 塚　間 |
| 1 | 20. 03. 04 | 仕様表表現修正・凍結防止追加記載 | 塚　間 |

| 設計 Designed | 検図 Check | 承認 Apprv'd | 第三角法 3rd Angle Projection | 尺度：Scale | 名称 Title | 空冷一体屋外型チラーユニット REI−75C−A　仕様・外形図 3 |
|---|---|---|---|---|---|---|
| 塚 20. 02. 05 間 | | | タカギ冷機株式会社 TAKAGI REFRIGERATING CO;LTD. | 1/20（A3） | 図番 Dw'g No. | 200205−T4−GK−3 |

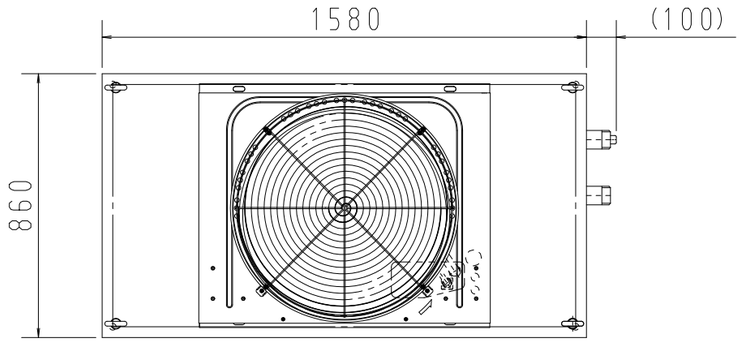


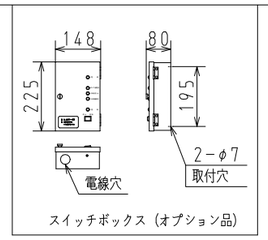


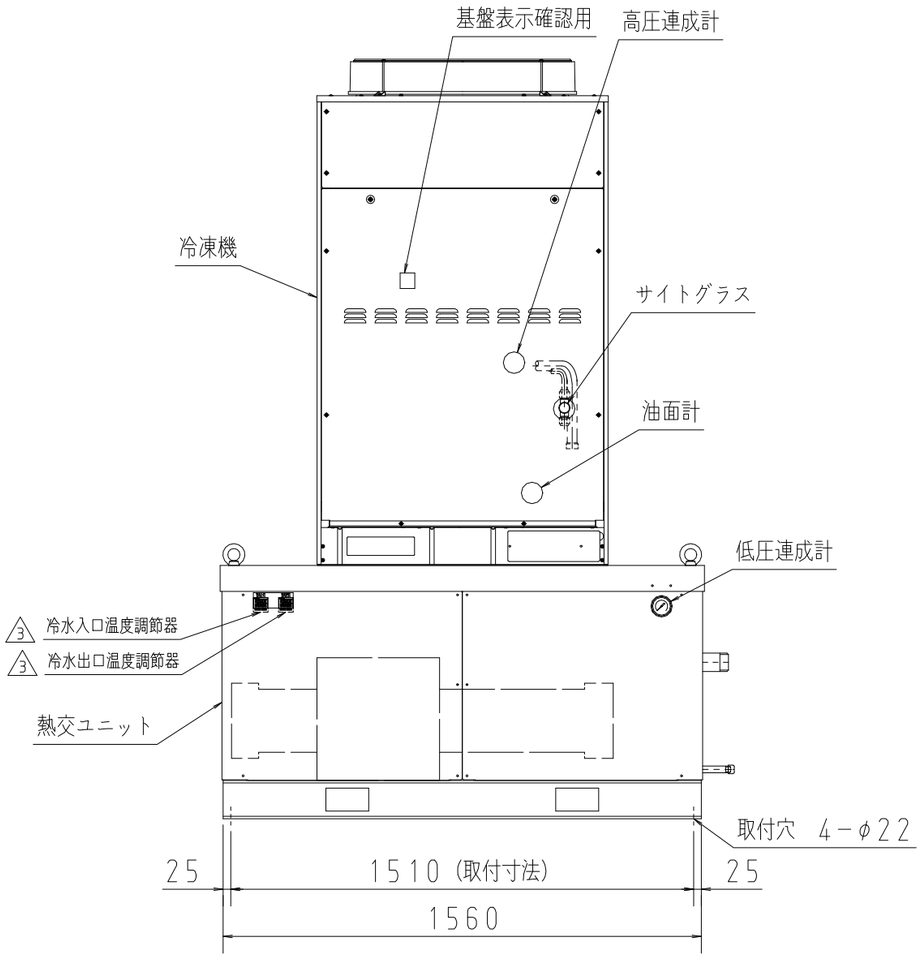


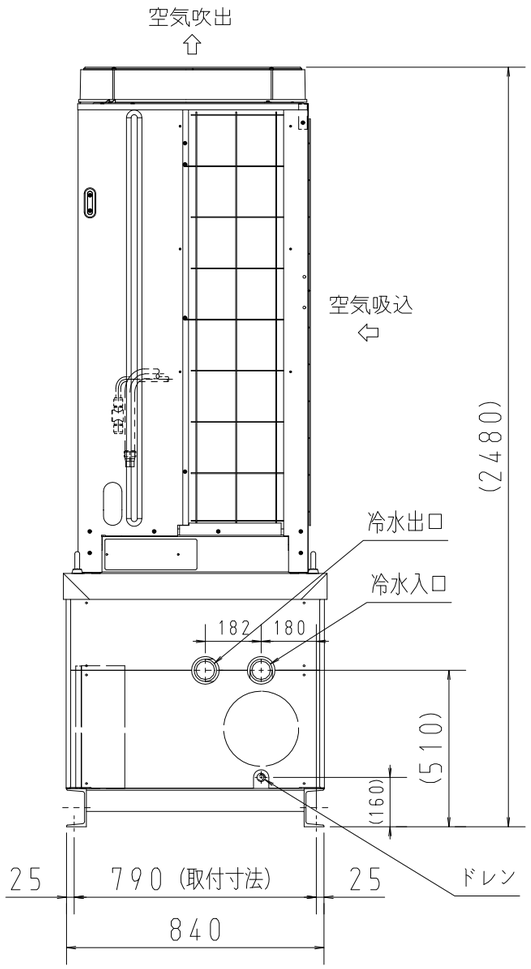


仕　様（食品用）

| | 項目 | | 型式 | REI−75S−A |
|---|---|---|---|---|
| 3 | 塗装色 | | − | 冷凍機：1．0Y8．5/0．5　熱交ユニット：5Y7/1 |
| | 電源 | | − | 三相・200V・50/60Hz |
| | 呼称出力 | | kW | 7．4 |
| | 冷水温度 | | ℃ | 5〜15（清水） |
| | 温度制御方式 | | − | 冷水入口温度によるON/OFF制御 |
| | 使用冷媒 | | − | R404A（12kg充填済）　※3 |
| | 周囲温度 | | ℃ | 0〜+40 |
| | 法定冷凍能力 | | トン | 3．79/4．57 |
| | 性能 | 冷却能力　※1 | kW | 20．6/23．6 |
| | | 消費電力　※2 | kW | 9．9/12．5 |
| | | 運転電流　※2 | A | 33．6/39．4 |
| | 冷凍機 | 型式 | − | ODC−FS751 |
| | | 冷凍機油 | L | 3．5（ダフニーハーメチックオイル/FVC32D） |
| | 蒸発器 | 形式 | − | シェル&チューブ（接液部：ステンレス&樹脂） |
| | | 標準冷水流量 | L/min | 330 |
| | | 水頭損失 | kPa | 78 |
| | 凝縮器 | ファン径 | mm | φ644 |
| | | モータ出力 | W | 275 |
| | | 風量（最大） | $m^3$/min | 165/177 |
| | 受液器内容積 | | L | 27 |
| 3 | 冷水入口温度調節器 | | − | TTM−004W（温度制御用） |
| | 膨張弁（MOP付） | | − | TCLE7SW80 |
| | 液電磁弁 | | − | SEV−1205DXF |
| 3 | 保護機器 | 冷水出口温度調節器 | − | TTM−004W（凍結防止用） |
| | | 高圧圧力スイッチ | MPa | 3．0　OFF |
| | | 溶栓　口径 | mm | 5 |
| | | 溶栓　溶解温度 | ℃ | 72 |
| | | 電流センサ（CT）設定値 | A | 70 |
| | | 吐出ガス過熱防止サーモ | ℃ | 110 |
| | | 配線用遮断器（圧縮機用） | A | 75 |
| | | ヒューズ　操作回路用 | A | 5 |
| | | ヒューズ　コンデンサファンモータ用 | A | 10 |
| | | その他 | | 過熱防止サーモ（送風機用）、逆相防止器 |
| | 冷水出入口 | | | PT　50A　オネジ |
| | 冷水ドレン口 | | | PT15Aオネジ　&　メネジキャップ |
| | オプション品 | | | スイッチボックス（スイッチ&表示灯） |
| | 製品重量 | | kg | 560 |

注）※1周囲温度32℃、冷水出口温度5℃（蒸発温度−10℃）の場合の数値です。
※2周囲温度32℃、冷水出口温度15℃（蒸発温度−5℃）の場合の数値です。
※3サイトグラスに気泡が発生した場合、追加充填してください。

| No. | Date | Description | Designed |
|---|---|---|---|
| 3 | 20．11．25 | 温度調節器TC5520（1台）→TTM（2台）変更に伴い、型式末尾−A追加他。 | 塚　間 |
| 2 | 20．06．04 | 電流センサ（CT）設定値及び配線用遮断器（圧縮機用）誤記訂正 | 塚　間 |
| 1 | 20．03．04 | 仕様表表現修正・凍結防止追加記載 | 塚　間 |

| 設計 Designed | 検図 Check | 承認 Apprv'd | 第三角法 3rd Angle Projection | 尺度：Scale | 名称 Title | 空冷一体屋外型チラーユニット REI−75S−A　仕様・外形図 3 |
|---|---|---|---|---|---|---|
| 塚 19．10．30 間 | | | タカギ冷機株式会社 TAKAGI REFRIGERATING CO;LTD. | 1/20（A3） | 図番 Dw'g No. | 190910−T1−GK−3 |

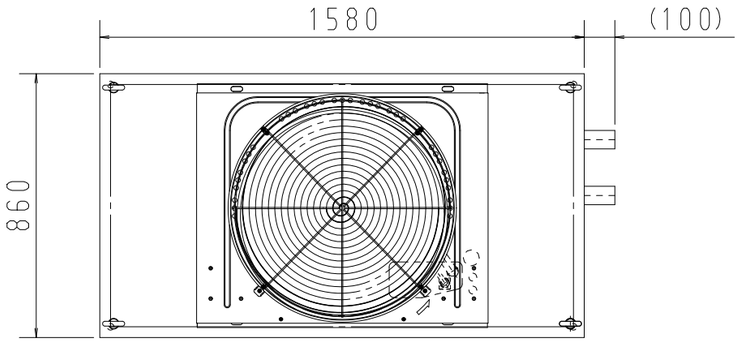


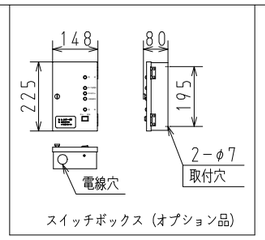


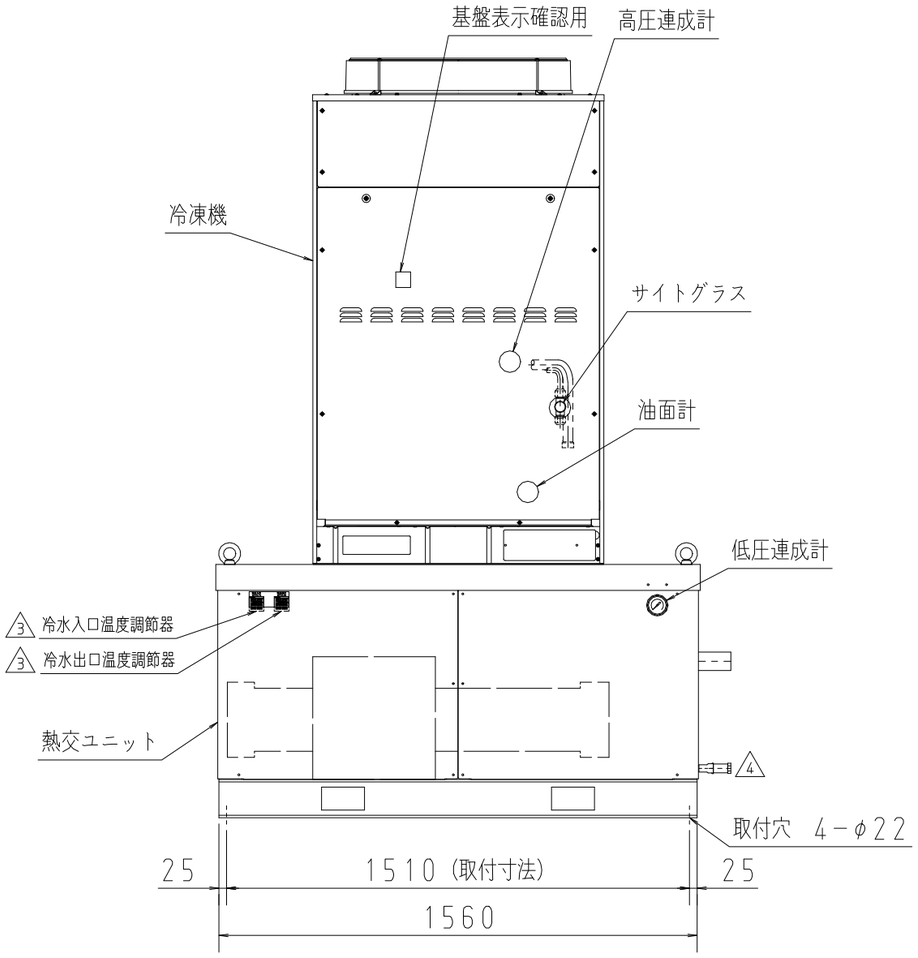


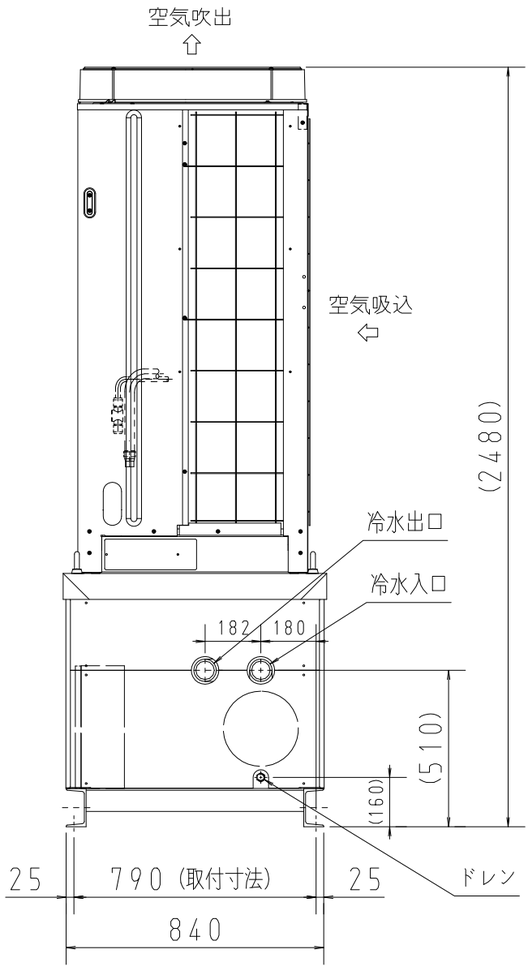


仕　様（海水用）

| | | | |
|---|---|---|---|
| 3 | 項目 | 型式 | REI−75T−A |
| | 塗装色 | − | 冷凍機：1．0Y8．5/0．5　熱交ユニット：5Y7/1 |
| | 電源 | − | 三相・200V・50/60Hz |
| | 呼称出力 | kW | 7．4 |
| | 海水温度 | ℃ | 3〜15（清水の場合は5〜15） |
| | 温度制御方式 | − | 冷水入口温度によるON/OFF制御 |
| | 使用冷媒 | − | R404A（12kg充填済）　※3 |
| | 周囲温度 | ℃ | 0〜+40 |
| | 法定冷凍能力 | トン | 3．79/4．57 |
| | 性能　冷却能力　※1 | kW | 20．6/23．6 |
| | 性能　消費電力　※2 | kW | 9．9/12．5 |
| | 性能　運転電流　※2 | A | 33．6/39．4 |
| | 冷凍機　型式 | − | ODC−FS751 |
| | 冷凍機　冷凍機油 | L | 3．5（ダフニーハーメチックオイル/FVC32D） |
| | 蒸発器　形式 | − | シェル&チューブ（接液部：チタン&樹脂） |
| | 蒸発器　標準冷水流量 | L/min | 330 |
| | 蒸発器　水頭損失 | kPa | 78 |
| | 凝縮器　ファン径 | mm | φ644 |
| | 凝縮器　モータ出力 | W | 275 |
| | 凝縮器　風量（最大） | $m^3$/min | 165/177 |
| | 受液器内容積 | L | 27 |
| 3 | 冷水入口温度調節器 | − | TTM−004W（温度制御用） |
| | 膨張弁（MOP付） | − | TCLE7SW80 |
| | 液電磁弁 | − | SEV−1205DXF |
| 3 | 保護機器　冷水出口温度調節器 | − | TTM−004W（凍結防止用） |
| | 保護機器　高圧圧力スイッチ | MPa | 3．0　OFF |
| | 保護機器　溶栓　口径 | mm | 5 |
| | 保護機器　溶栓　溶解温度 | ℃ | 72 |
| | 保護機器　電流センサ（CT）設定値 | A | 70 |
| | 保護機器　吐出ガス過熱防止サーモ | ℃ | 110 |
| | 保護機器　配線用遮断器（圧縮機用） | A | 75 |
| | 保護機器　ヒューズ　操作回路用 | A | 5 |
| | 保護機器　ヒューズ　コンデンサファンモータ用 | A | 10 |
| | 保護機器　その他 | | 過熱防止サーモ（送風機用）、逆相防止器 |
| | 冷水出入口 | | VP　50A |
| | 冷水ドレン口 | | 15Aメネジ　&　オネジ樹脂プラグ |
| | オプション品 | | スイッチボックス（スイッチ&表示灯） |
| | 製品重量 | kg | (520) |

注）※1周囲温度32℃、冷水出口温度5℃（蒸発温度−10℃）の場合の数値です。
※2周囲温度32℃、冷水出口温度15℃（蒸発温度−5℃）の場合の数値です。
※3サイトグラスに気泡が発生した場合、追加充填してください。

| No. | Date | Description | Designed |
|---|---|---|---|
| 4 | 21．09．22 | ドレンプラグの形状変更。 | 舟見 |
| 3 | 20．11．25 | 温度調節器TC5520（1台）→TTM（2台）変更に伴い、型式末尾−A追加他。 | 塚間 |
| 2 | 20．06．04 | 電流センサ（CT）設定値及び配線用遮断器（圧縮機用）誤記訂正 | 塚間 |
| 1 | 20．03．04 | 仕様表表現修正・凍結防止追加記載 | 塚間 |

| 設計 Designed | 検図 Check | 承認 Apprv'd |
|---|---|---|
| 塚 20．02．05 間 | | |

第三角法 3rd Angle Projection

尺度：Scale 1/20（A3）

タカギ冷機株式会社 TAKAGI REFRIGERATING CO;LTD.

名称 Title：空冷一体屋外型チラーユニット REI−75T−A 仕様・外形図 3

図番 Dw'g No.：200205−T1−GK−4

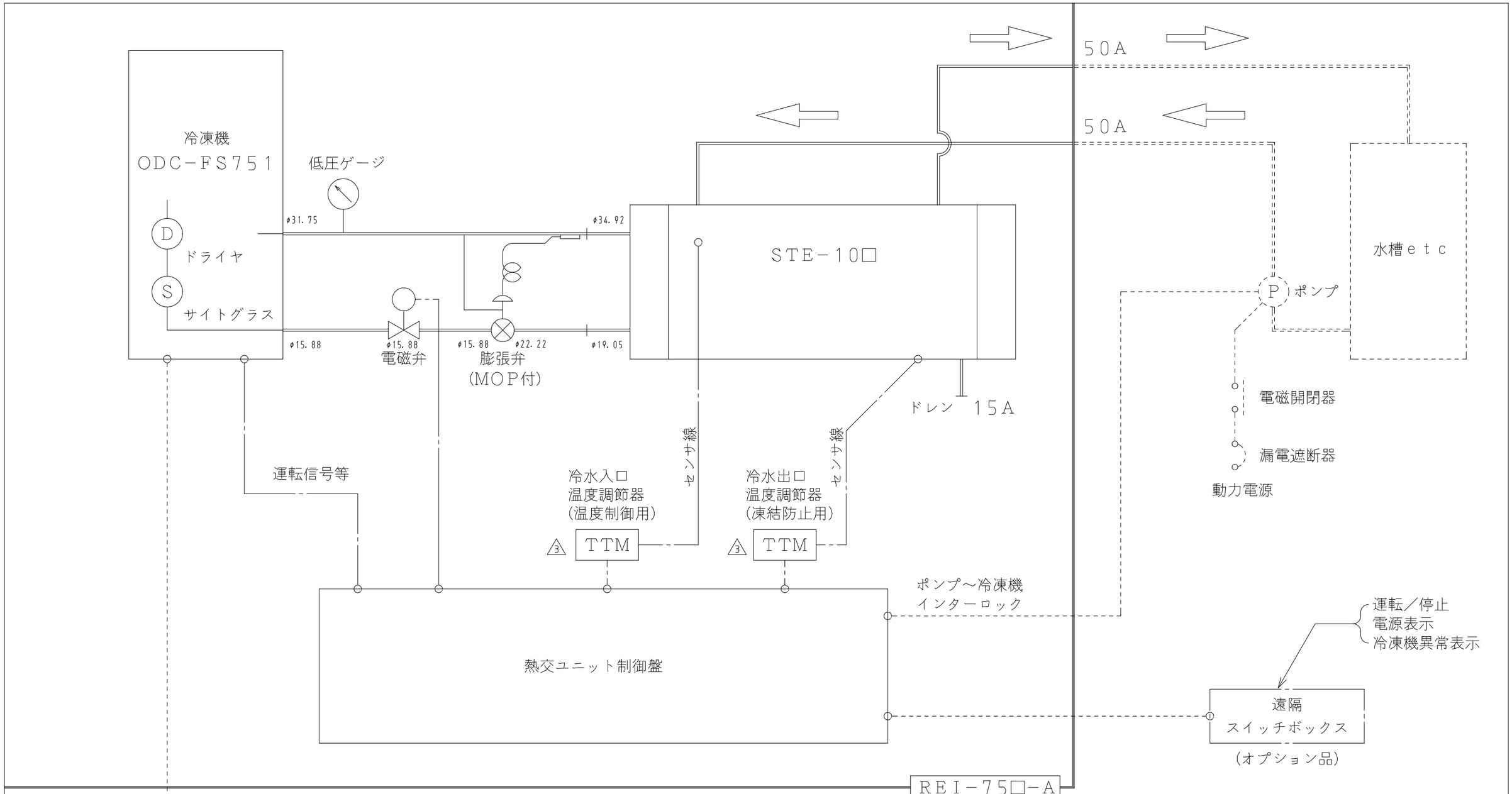


| No. | Date | Description | Designed |
|---|---|---|---|
| 3 | 20. 11. 24 | 温度調節器TC5520（1台）→TTM（2台）変更に伴い、型式末尾−A追加他。 | 塚 間 |
| 2 | 20. 03. 04 | 表現変更 | 塚 間 |
| 1 | 19. 12. 26 | 型式変更CTS−FS→REI、低圧側チェックジョイント冷凍機に内蔵のため削除 | 塚 間 |

| 設計 Designed | 検図 Check | 承認 Apprv'd | 第三角法 3rd Angle Projection | 尺度：Scale | 名称 Title | 空冷一体屋外形チラーユニット REI−75□−A 3 フローシート |
|---|---|---|---|---|---|---|
| 塚 19.09.10 間 | | | タカギ冷機株式会社 TAKAGI REFRIGERATING CO;LTD. | FREE (A3) | 図番 Dw'g No. | 190910−T1−FL−3 |

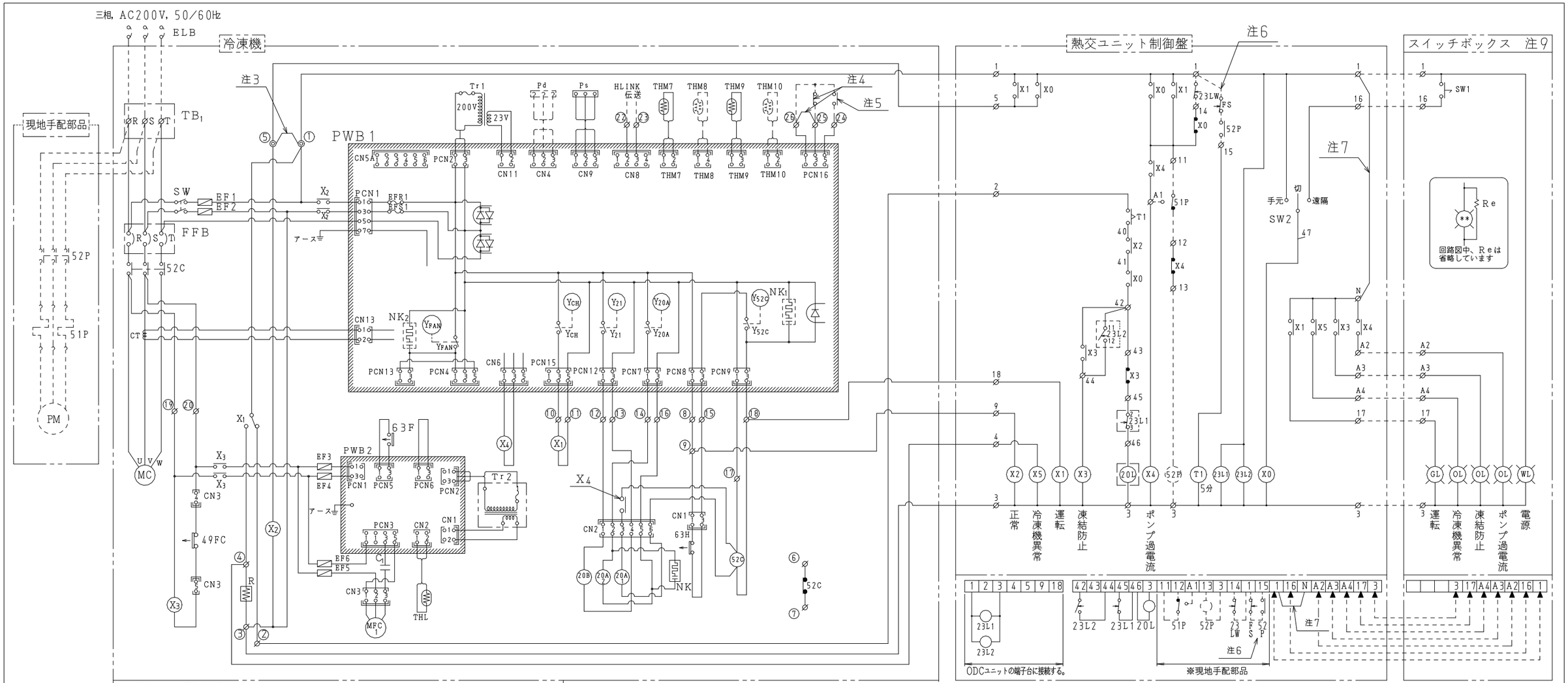


| | |
|---|---|
| MC | 電動機（圧縮機用） |
| MFC 1 | 電動機（送風機用） |
| 52C | 電磁接触器（圧縮機用） |
| EF1～4 | ヒューズ　（5A） |
| EF5，6 | ヒューズ　（10A） |
| FFB | 配線用遮断器（圧縮機用） |
| TB1 | 端子台（電源用φR～T） |
| TB2 | 端子台（操作回路用φ1～26） |
| X1～4 | 補助継電器 |
| 20A1 | 電磁弁（液インジェクション制御用） |
| 20A2 | 電磁弁（過冷却器制御用） |
| 20B | 電磁弁（起動バイパス制御用） |
| C1 | コンデンサ（送風機用） |
| 63H | 高圧圧力スイッチ |
| 63F | 圧力スイッチ（送風機用） |
| 49FC | インターナルサーモスタット（送風機用） |
| CN1～3 | コネクタ |
| R | 固定抵抗器 |
| PWB 1 | プリント板（制御用） |
| PWB 2 | プリント板（ファンコントロール用） |
| TR1. 2 | トランス |
| CT | 変流器（圧縮機運転電流検出用） |
| THL | サーミスタ（液温検出用） |
| THM7 | サーミスタ（外気温度検出用） |
| THM9 | サーミスタ（吐出ガス温度検出用） |
| NK | ノイズキラー |
| SW 1 | 点検スイッチ |
| PS | 圧力センサ（吸入側） |
| ※ Pd | 圧力センサ（吐出側） |
| ※ THM8 | サーミスタ（吸入ガス温度検出用） |
| ※ THM10 | サーミスタ（液温検出用） |
| Y52C | 補助継電器（圧縮機用，電磁接触器用） |
| Y21 | 補助継電器（起動バイパス電磁弁用） |
| YCH | 補助継電器（運転，警報信号出力用） |
| YFAN | 補助継電器（送風機用） |

※印は、オプションです。

端子台配列

TB1: R S T（電源 三相，200V 注3）

TB2: 1 2 3 4 5 6 7 8 9 10 11 12 13 14 15 16 17 18 19 20 22 23 24 25 26（注4）

**熱交ユニット制御盤**

| | |
|---|---|
| 23L1 | ：冷水入口温度調節器（温度制御） |
| 23L2 | ：冷水出口温度調節器（凍結防止） |
| SW2 | ：スイッチ（手元－切－遠隔） |
| 20L | ：冷媒液電磁弁 |
| X□ | ：補助継電器 |
| T□ | ：タイマ |
| φ | ：端子台 |

**現地手配部品**

| | |
|---|---|
| ELB | ：漏電遮断機 |
| PM | ：ポンプ |
| 52P | ：電磁接触器（ポンプ用） |
| 51P | ：サーマルリレー（ポンプ用） |
| 23LW | ：冬季凍結防止器 |
| FS | ：フロースイッチ |

**スイッチボックス　注9**

| | |
|---|---|
| SW1 | ：スイッチ（運転－停止） |
| WL | ：電源表示灯（白） |
| GL | ：運転表示灯（緑） |
| OL | ：異常表示灯（橙） |
| Re | ：抵抗 |
| φ | ：端子台 |

注1）　破線部分は現地手配になります。
注2）　図中の矢印は、圧力又は温度が上昇した時の接点の動作方向を示します。
注3）　取り外します。
注4）　強制停止させる場合は、端子台（TB2）のφ25－φ26間にスイッチ又はリレー接点を取付けて短絡線を外してください。
注5）　寒冷地（低外気）の起動時に低圧設定をシフトする場合は、（TB2）のφ24－φ26間にスイッチ又はリレー接点を取付けて短絡線を外してください。
注6）　ポンプ及びフロースイッチとのインターロック回路としてください。
注7）　熱交ユニット制御盤の端子台φ1－φN間の短絡線は、異常信号及び運転信号を外部に無電圧接点で出力する場合は外してください。
※この場合、スイッチボックスのφA2～φA4及びφ17に配線しないでください。
注8）　SW1又はSW2を切って異常リセットを行います。
注9）　スイッチボックスはオプション品になります。

| No. | Date | Description | Designed |
|---|---|---|---|
| 5 | 21. 03. 03 | 23L2端子番号2，3→11，12に変更。 | 塚　間 |
| 4 | 20. 11. 24 | 温度調節器TC5520（1台）→TTM（2台）変更に伴い、型式末尾－A追加他。 | 塚　間 |
| 3 | 20. 03. 04 | 表現変更　チラー制御ボックス→熱交ユニット制御盤 | 塚　間 |
| 2 | 20. 03. 02 | スイッチボックスに空き端子追加、チラー制御ボックスリレーにポンプ過電流追記 | 塚　間 |
| 1 | 19. 12. 16 | 型式変更CTS－FS→REI，点線→実線2本修正 | 塚　間 |

| 設計 Designed | 検図 Check | 承認 Apprv'd | 第三角法 3rd Angle Projection | 尺度：Scale ＊／＊＊（A3） | 名称 Title | 空冷一体屋外チラーユニット REI－75□－A 電気配線図 △4 |
|---|---|---|---|---|---|---|
| 塚 19. 09. 10 間 | | | タカギ冷機株式会社 TAKAGI REFRIGERATING CO;LTD. | | 図番 Dw'g No. | 190910－T1－DK－5 |